Անցման եզրային կանգնակ 1
Անցման եզրային կանգնակ 2

Անցման եզրային կանգնակ 1

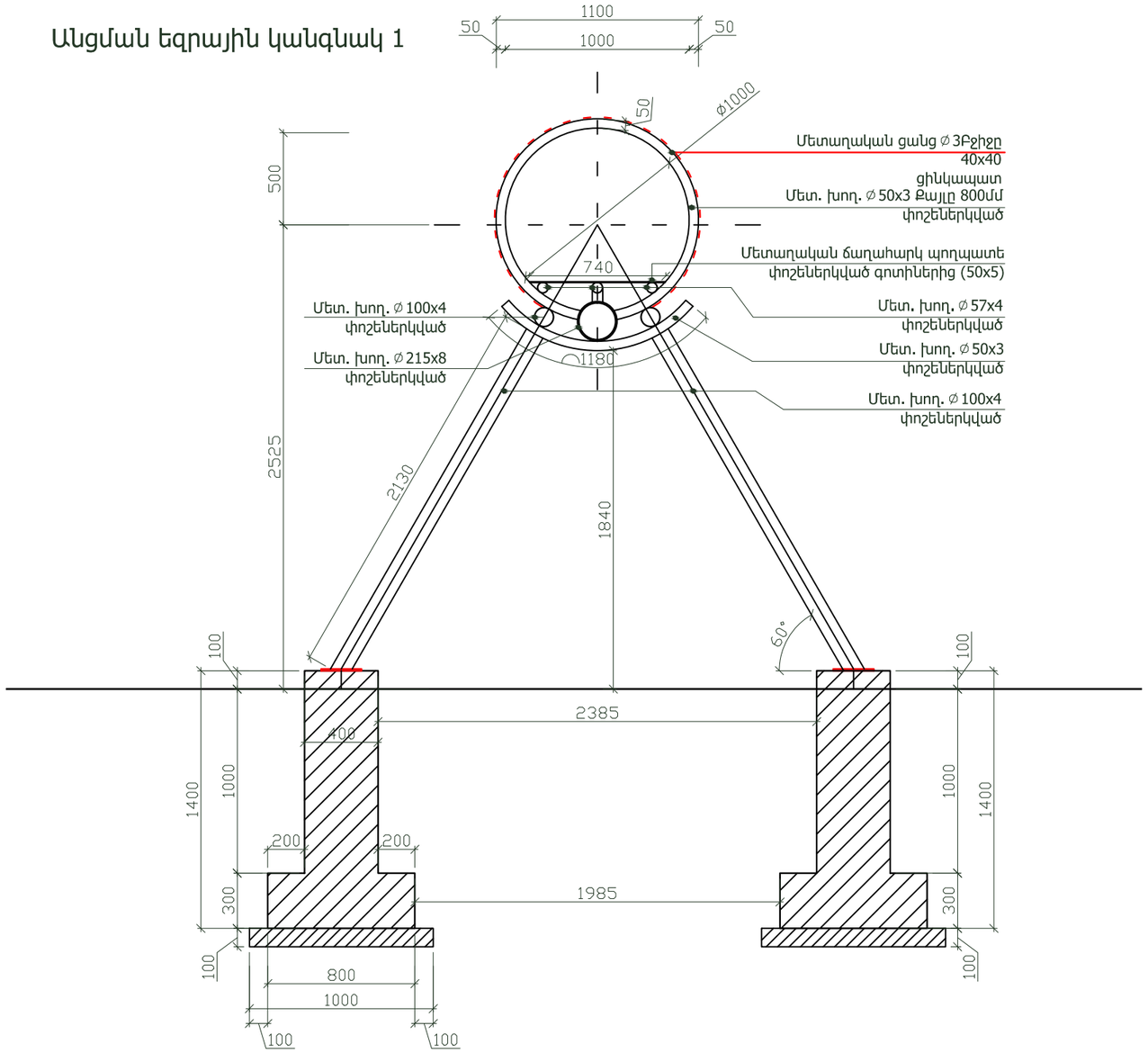

Անցման եզրային կանգնակ 2

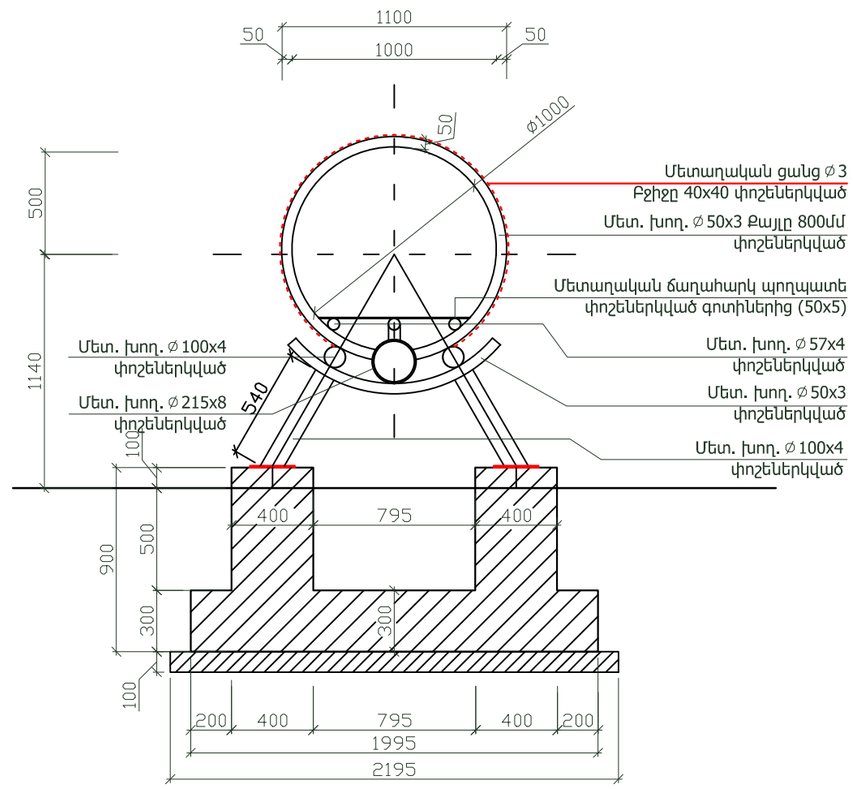

Չափ.մ.	Մաս.թ.	Թերթեր	Փաստ.	Ստորագր.	Ամսաթիվ	Պատվիրատու՝ Երևանի քաղաքապետարան /N ԵՔ-ԲՀԱՇՁԲ-16/1		
Ն.Գ.Ճ.		Հ. Հովսեփյան			Երևանի կենդանաբանական այգու Արջերի և գայլերի նոր ազատավանդակի նախագիծ	էտապ	Թերթ	Թերթեր
Ճարտարապետ		Ա. Օբազյան				ՃՇ	13	68
Նախագծող		Ն. Սարդարյան			Անցման եզրային կանգնակ 1 Անցման եզրային կանգնակ 2	<<Սուֆետ>> ՍՊԸ		